Goman S.r.l. - Via Maestri del lavoro, 8
46043 Castiglione delle Stiviere (MN) Italy
Tel. +39 0376 671780 - Fax +39 0376 671286
www.goman.it - e-mail: info@goman.it

TÜVRheinland CERTIFIED
Management System ISO 9001:2015
www.tuv.com ID 9105028500

BARRA RIBALTABILE CM. 76 SERIE RAFFAELLO INOX

folding bar cm. 76 series Raffaello inox

	cm	Kg
RAF-XB76/XX	76	2,8

10 YEARS GUARANTEE — EXTERNAL LABORATORY TESTED 150 Kg.

blu lucido RAL 5002/ cromo	verde lucido RAL 6005/ cromo	giallo lucido RAL 1003/ cromo	rosso lucido RAL 3002/ cromo	bianco opaco RAL 9016/ cromo	nero opaco RAL 9005/ cromo	bianco lucido RAL 9016/ cromo	nero lucido RAL 9005/ cromo	grigio lucido RAL 7035/ cromo	cromo	altri colori RAL/ cromo
02	03	04	05	30	31	37	38	44	94	99

testo di capitolato:
barra di sicurezza, tipo ribaltabile, con bloccaggio verticale e sistema antinfortunistico a frizione. composta di 4 pezzi in acciaio inox aisi304 rivestita con materiale antiusura epossipoliestere (bianco lucido RAL9016 e grigio lucido RAL7035: con proprietà antibatteriche dei sali d'argento, bio-goman) o cromo galvanico, in tubo Ø32x1,5, con rinforzo intermedio, completa di: piastra in acciaio inox con 4 fori per il montaggio a parete, vite di unione Ø8, frizione in materiale sintetico termoplastico. capacità di carico 150 kg. dimensione mm 94,5(l) x 766(p) x 160(h). complementi cromati.
tipo Goman codice RAF-XB76/XX
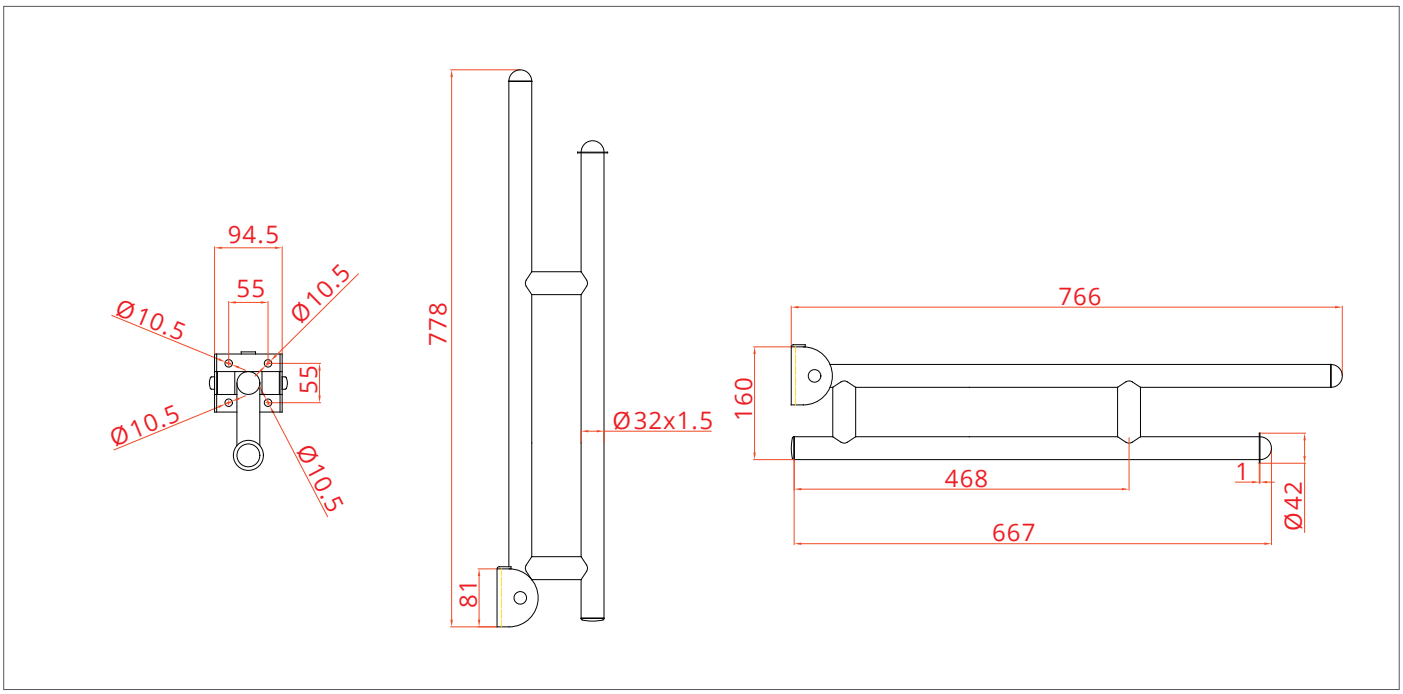
specifications:
safety folding bar with vertical locking and clutch safety system. composed of 4 stainless steel aisi304 pieces, coated with anti-wear epoxy polyester material (color glossy white RAL9016 and glossy grey RAL7035: with antibacterial properties of silver salts, bio-goman) or galvanic chrome, in Ø32x1.5 tube, with intermediate reinforcement, complete with: stainless steel plate with 4 holes for wall mounting, Ø8 union screw synthetic thermoplastic material. load capacity 150 kg. chrome complements.
dimension mm 94,5 (l) x 766 (p) x 160 (h)
type Goman code RAF-XB76/XX